NETZSCH
Proven Excellence.

科多克斯 精细分级机 CFS

最优细度及粒度分布

Business Unit
GRINDING & DISPERSING

针对细颗粒分级

科多克斯精细分级机 CFS 适用于传统筛机无法满足分级需求的场合。在大约 30 µm到 150 µm (d_{99}) 的范围内，无论是针对粗颗粒还是细颗粒，都能获得理想的粒度分布和最高的产能。

科多克斯精细分级机 CFS 85

工作原理

待分级物料通过一个喂料通道 (1) 或者和分级气体一起进入分级机。通过一个螺旋腔 (2) 和导向环 (3) 高速进入分级机的气体在分级机底部对物料起到分散作用。对于原料中细颗粒和粗颗粒的分离是通过一个可调速的分级轮 (4) 实现的。细颗粒进入分级轮, 然后通过细颗粒出口 (5) 离开分级机。粗颗粒被分级轮阻挡在外, 然后通过分级机底部 (6) 离开腔体。

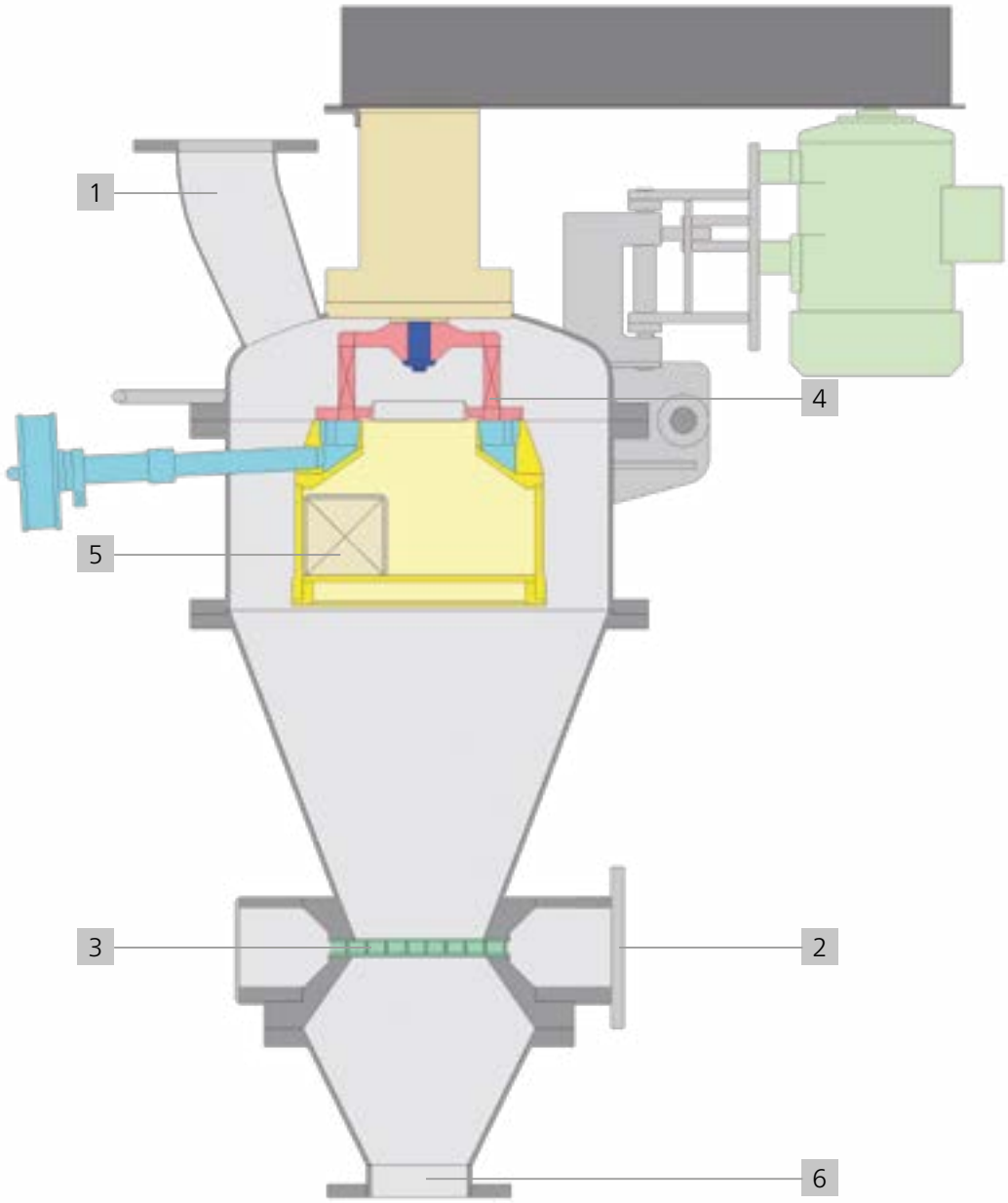

设备及系统版本

材质

根据所处理物料性质差异，设备材质可
有多种选择。碳钢或不锈钢为我们的标准材质，也可按需提供其他特殊材质。

耐磨防护

对于处理高硬度或者带有磨性的物料，可使用相应的耐磨措施，例如：带有聚氨酯内衬的腔体，带有陶瓷内衬的细颗粒出口以及陶瓷或者硬金属设计的分级轮。

优点

- 狭窄的粒度分布
- 无大颗粒
- 极高的操作安全性
- 专利的分级轮设计
- 铰链式开启
- 低磨损
- 易维护

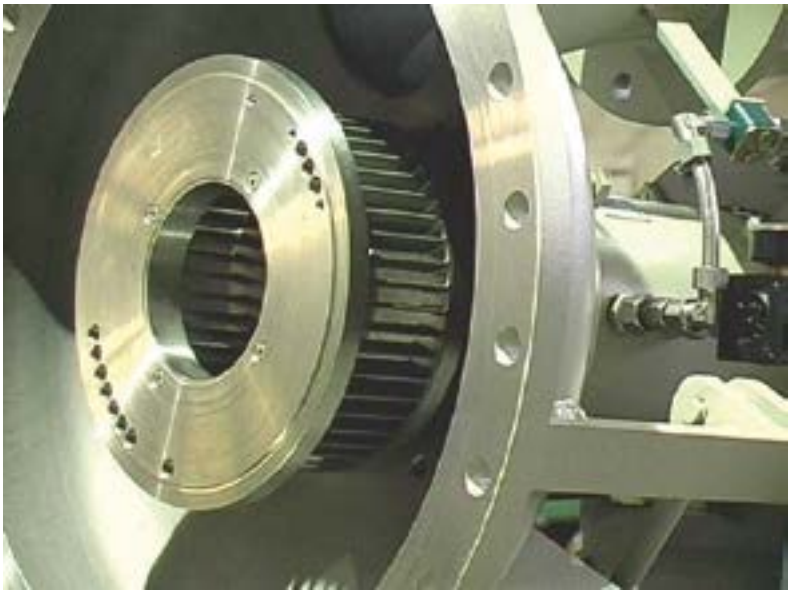

内置分级轮

系统版本

分级机系统有多种设计以适应产品要求。特别是处理粉尘易爆物料，例如一定细度的有机物料，对系统设计有特殊要求。针对该类情况，我们可提供压力冲击防护设计或密闭的惰性气体操作系统。我们经验丰富的工程团队也可设计并实现符合您的特殊需求的可靠系统。

ATEX认证

欧盟检验证书
符合2014/34/EU指令

Ex II 1/2 D Ex h IIIC T110 °C Da/Db
IBExU07ATEX1112X

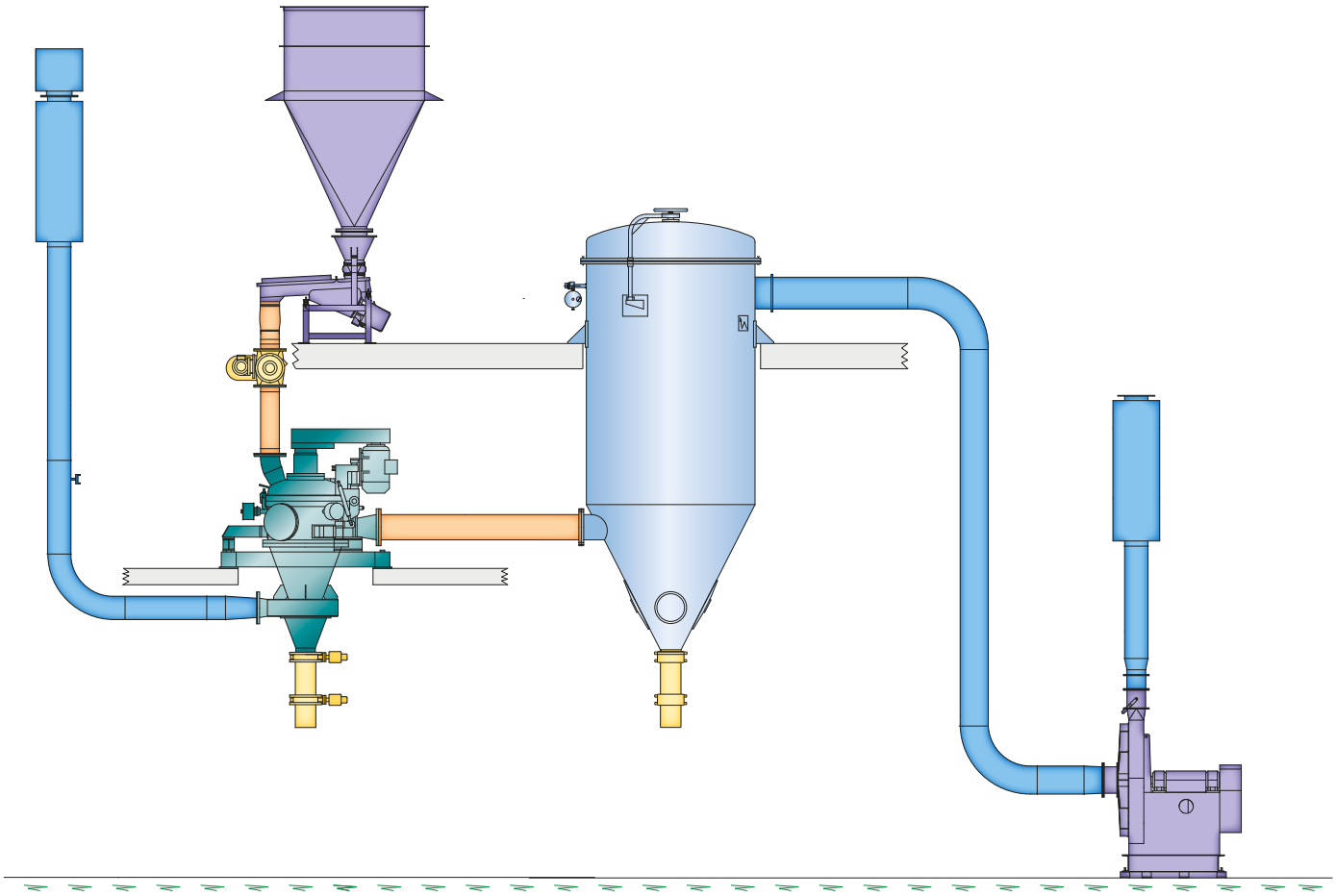

带有科多克斯分级机 CFS 的完整分级系统

应用举例 & 技术数据

应用实例	要求	细颗粒 [微米]	粗颗粒 [微米]	型号	喂料速率 [公斤/小时]
活性炭	除去极细粉		$d_{10} = 49; d_{50} = 90$	CFS 8	20
氧化铝	获取细颗粒	$d_{99} = 25$		CFS 30	400
铝粉	除去极细粉		$d_{10} = 53; d_{99} = 151$	CFS 340	400
青铜粉	获取细颗粒	$d_{99} = 20$		CFS 170	100
碳酸钙	获取细颗粒	$d_{99} = 3$		CFS 8	8
纤维素衍生物 (EHEC)	获取细颗粒	$d_{97} = 200$		CFS 510	1 250
纤维素衍生物 (HPMC)	获取细颗粒	$d_{99} = 150$		CFS 85	200
粉末涂料	除去极细粉		$d_{10} = 17; d_{97} = 86$	CFS 85	275
粉末涂料 (环氧聚酯)	除去极细粉		$d_{10} = 16; d_{97} = 91$	CFS 30	120
氧化钴	除去极细粉		$d_{10} = 6; d_{99} = 32$	CFS 170	1 200
铜	除去极细粉		$d_{97} = 630$	CFS 85	765
长石	除去极细粉	98% < 75	8% < 75	CFS 85	1 000
粉煤灰	获取细颗粒	$d_{97} = 6 - 30$		CFS 510	1 180 - 6 350
石墨	获取细颗粒	$d_{99} = 145$		CFS 8	8
羟磷灰石	获取细颗粒	2.5% > 45		CFS 5	5
乳糖	除去极细粉		$d_{10} = 32; d_{90} = 185$	CFS 8	11
玉米蛋白	除去极细粉		$d_{10} = 4; d_{99} = 165$	CFS 8	12
甲基纤维素	获取细颗粒	$d_{97} = 150$		CFS 340	420
云母	获取细颗粒	$d_{99,9} = 99$		CFS 85	510
奶粉	获取细颗粒	$d_{97} = 25$		CFS 8	13
钼粉	获取细颗粒	$d_{99,9} = 18$		CFS 8	48
稻壳灰	获取细颗粒	$d_{99} = 55$		CFS 85	985
二氧化硅	获取细颗粒	< 45		CFS 85	100 - 160
二氧化硅	获取细颗粒	< 45		CFS 510	600 - 960
银粉	获取细颗粒	$d_{97} = 40$		CFS 8	20
滑石	除去极细粉		$d_{10} = 12; d_{90} = 57$	CFS 8	5
碳化钨	获取细颗粒	$d_{97} = 6.5$		CFS 8	8
小麦粉	获取细颗粒	$d_{99} = 28$		CFS 8	7
木粉	获取细颗粒	$d_{99} = 90$		CFS 170	120

技术参数	CFS	5	8	30	85	170	340	510
能效系数		-	-	0.35	1	2	4	6
空气流量 最小	$m^3 h^{-1}$	25	40	150	425	850	1 700	2 550
空气流量 最大	$m^3 h^{-1}$	65	104	388	1 100	2 200	4 400	6 600
细度 d_{97} *	µm	3.5 - 200	3.5 - 200	3.5 - 200	4 - 200	4.5 - 200	5 - 200	6 - 200
进料流量 最小	$kg h^{-1}$	-	-	35	100	200	400	600
进料流量 最大	$kg h^{-1}$	-	-	420	1 200	2 400	4 800	7 200
分级轮最高转速	min^{-1}	18 000	12 000	7 000	5 100	3 600	2 300	2 200
分级轮功率	kW	0.55	1.1	4	7.5	15	30	45
长 (A)	mm	360	500	900	1 550	1 925	2 200	2 680
宽 (B)	mm	300	400	650	1 150	1 780	1 600	2 360
高 (C)	mm	850	1 000	1 210	1 825	2 500	3 280	5 000
重量 (大约)	kg	50	80	350	980	1 900	3 680	5 500

* 基于石灰石 (比重 2.7 kg/l)

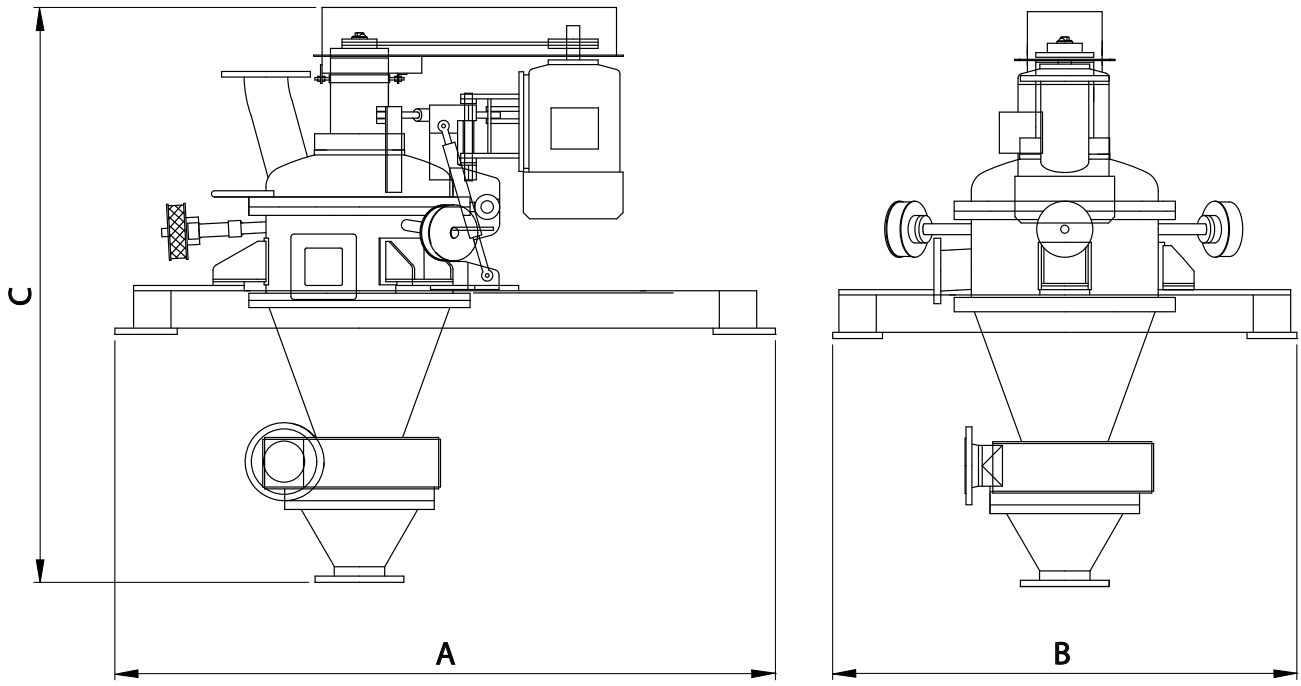

耐驰集团是由股东管理的全球领先的技术型公司，专注于制造设备、机械工程和仪器。

在 Erich NETZSCH B.V. & Co. Holding KG 管理下，公司由分析&测试、研磨&分散以及泵&系统三大业务部门组成，分别面向特定的行业提供高水准个性化解决方案。自 1873 年以来，遍布全球的销售服务网络为贴近客户和满足优质服务提供了保障。

Proven Excellence.

研磨分散事业部 – 全球领先的研磨技术

NETZSCH-Feinmahltechnik | 德国
NETZSCH Trockenmahltechnik | 德国
NETZSCH Vakumix | 德国
NETZSCH Lohnmahltechnik | 德国
NETZSCH Feinmahltechnik Polska | 波蘭
NETZSCH Mastermix | 英国
NETZSCH Broyage | 法国
NETZSCH España | 西班牙
NETZSCH Machinery and Instruments | 中国
NETZSCH India Grinding & Dispersing | 印度
NETZSCH Tula | 俄罗斯
NETZSCH Makine Sanayi ve Ticaret | 土耳其
NETZSCH Premier Technologies | 美国
NETZSCH Equipamentos de Moagem | 巴西

customer portal

耐驰（上海）机械仪器有限公司
上海市嘉定区嘉安公路3136号
邮编：201814
P.R. China
电话: +86 21 6957 6008
传真: +86 21 6957 6005
info.nsc@netzsch.com

NETZSCH Trockenmahltechnik GmbH
Rodenbacher Chaussee 1
63457 Hanau
Germany
Tel.: +49 6181 506 01
Fax: +49 6181 571 270
info.ntt@netzsch.com

NETZSCH®

www.netzsch.com

G&D · CFS · CN · 02/2025 · 技术规格视实际情况而定，或有更改。